INSTALLATIE LEGVOORSCHRIFT

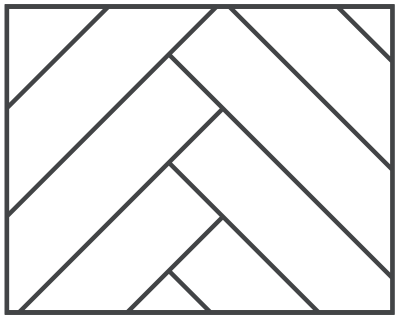

UNIZIP RIGID (KLIK) HERRINGBONE

DIT DOCUMENT VERVANGT ALLE GEDRUKTE EN ELEKTRONISCHE INSTALLATIEDOCUMENTEN DIE EERDER ZIJN GEDISTRIBUEERD OVER DEZE UNIZIP HERRINGBONE VLOER.

VOORWOORD – UNIZIP (HERRINGBONE)

De Rigid Unizip visgraatvloer is ontwikkeld om een luxe en tijdloos patroon eenvoudig te realiseren met een betrouwbaar kliksysteem. Om jarenlang plezier te hebben van uw vloer, is een zorgvuldige installatie en correct gebruik van groot belang.

Let bij het leggen altijd op een vlakke, schone en droge ondervloer. Houd rondom de vloer en bij alle vaste elementen een uitzetvoeg van minimaal 8 mm aan, zodat de vloer vrij kan werken. Zware, niet-verplaatsbare meubels of vaste objecten, zoals een keukenblok of een grote kast, mogen nooit rechtstreeks op de zwevende vloer worden geplaatst.

De vloer kan worden gelegd in ruimtes met vloerverwarming, mits de vloertemperatuur niet hoger komt dan 27 °C.

Goed onderhoud verlengt de levensduur van de vloer. Vermijd langdurige blootstelling aan direct zonlicht en hoge temperaturen (boven 60 °C). Reinig de vloer uitsluitend met water of een mild schoonmaakmiddel en verwijder vuil en zand regelmatig. Gebruik geen stoomreiniger, was of vernis.

Voorzie stoelen en meubels van wielen of pootjes type W (min. 2 cm²) en gebruik altijd viltglijders om krassen te voorkomen. Plaats een goede entreemat bij de ingang om zand, vuil en vocht buiten te houden.

Controleer de vloerdelen vooraf op fouten en gebreken. Reclamaties op schade zijn achteraf niet mogelijk, ook niet op fouten die geacht worden vooraf zichtbaar te zijn.

VOORBEREIDING VÓÓR INSTALLATIE

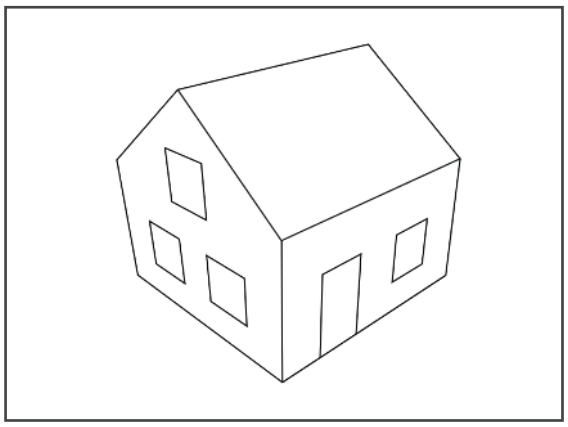

1. De Rigid visgraatvloer is geschikt voor alle binnenruimtes met een constante temperatuur.

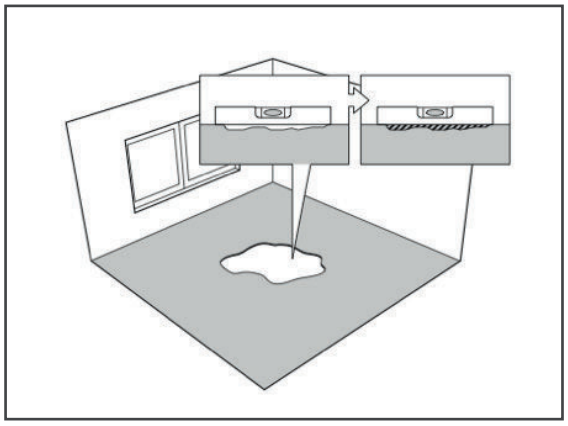

2. Alle ondervloeren moeten stevig, vlak, schoon en droog zijn. Eventuele gaten of oneffenheden moeten worden geëgaliseerd met egaline. Nieuwe betonvloeren moeten volledig droog zijn (minimaal 1 week per centimeter dikte) en volledig uitgehard.

   Controleer met een rechte rij of de ondergrond vlak genoeg is. Het hoogteverschil mag maximaal 3 mm per strekkende meter bedragen.

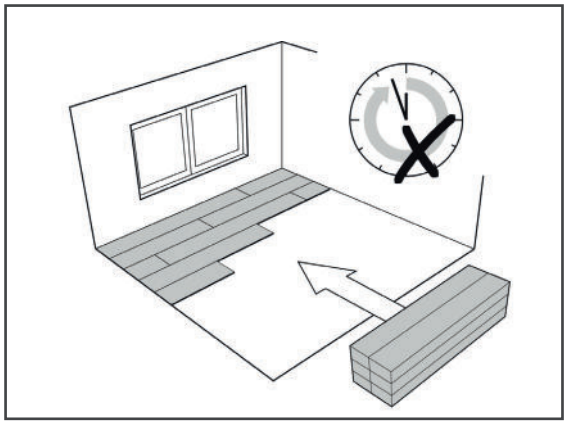

3. Als de ondervloer goed voorbereid, vlak en schoon is, kan de installatie direct beginnen. Houd er wel rekening mee dat de vloer vóór installatie minimaal 48 uur moet acclimatiseren in de ruimte.

   De vloer is voorzien van een geïntegreerde ondervloer Het gebruik van een extra ondervloer is niet toegestaan.

   Neem voor meer informatie contact op met uw dealer.

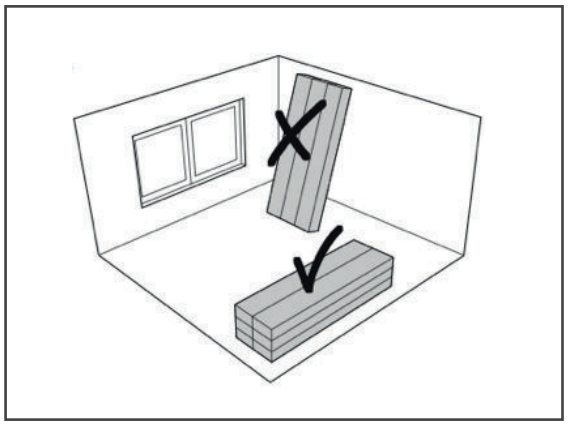

4. Bij opslag mogen de dozen nooit tegen de muur worden gezet.

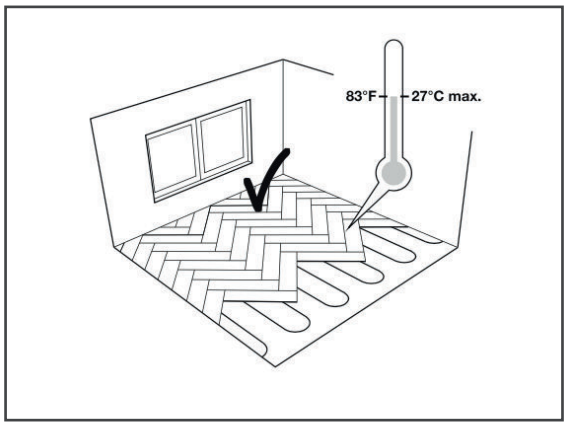

5. De vloer kan worden gelegd in ruimtes met vloerverwarming. Zorg ervoor dat de vloertemperatuur niet hoger wordt dan 27 °C en dat de kamertemperatuur tijdens installatie rond de 21 °C ligt.

   Elektrische vloerverwarming is niet toegestaan.

STAP VOOR STAP MONTAGE-INSTRUCTIES VOOR HERRINGBONE UNIZIP

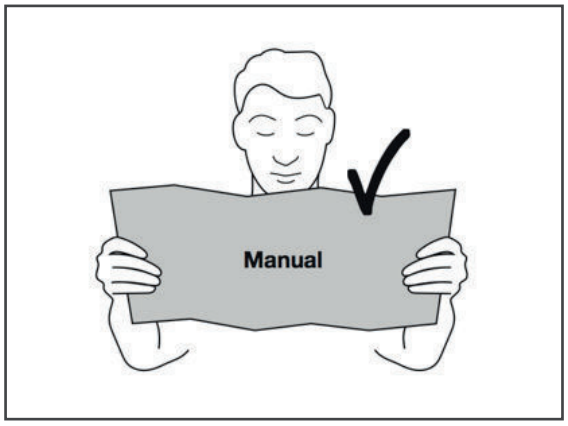

1. Lees vóór installatie altijd de handleiding door.

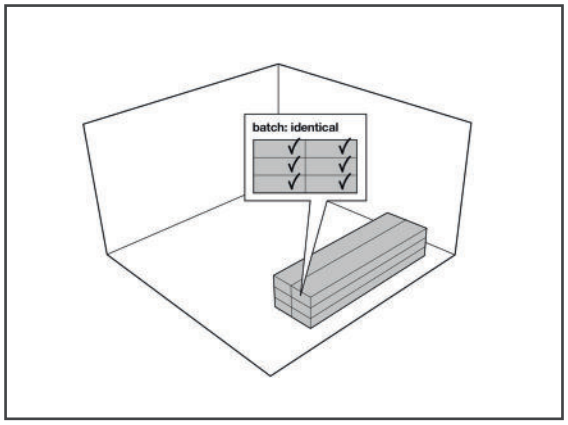

2. Om kleurverschillen te voorkomen, gebruik voor één ruimte altijd planken uit dezelfde productiebatch.

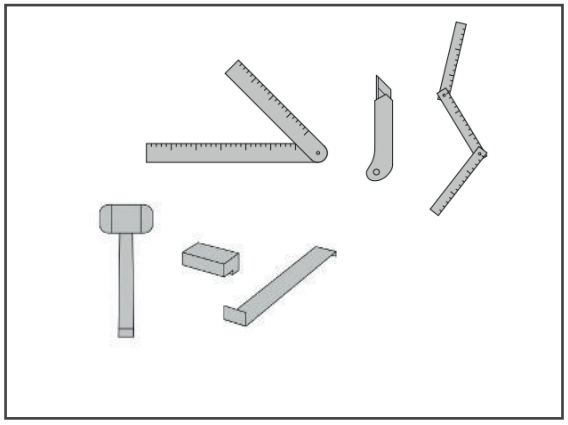

3. Benodigd gereedschap: winkelhaak, stanleymes, rolmaat, rubber hamer, aanslagblok en trekijzer.

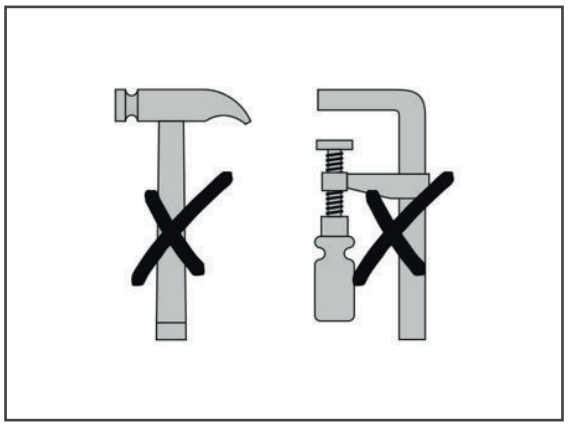

4. Zware hulpmiddelen zoals hamers of klemmen zijn niet nodig.

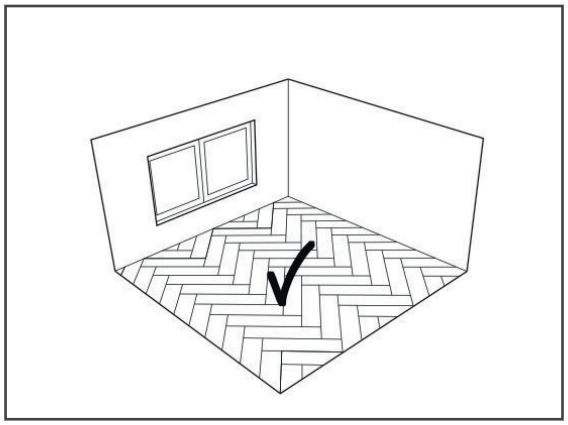

5. De ideale legrichting is parallel aan het grootste raam.

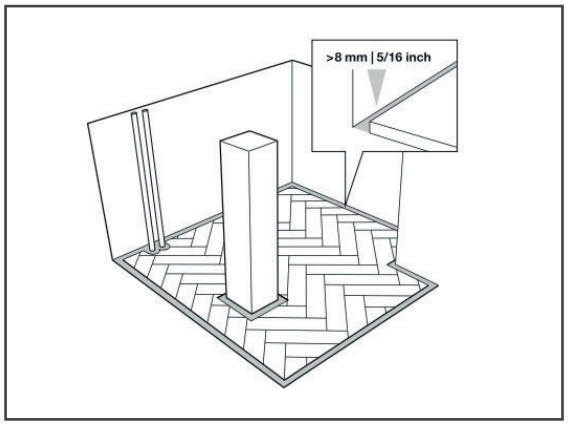

6. Houd altijd een uitzetvoeg van 8 mm tussen plank en elementen zoals muren, kozijnen en leidingen.

   Wanneer er door de vloer geschroefd moet worden dan dient het boorgat in de vloer 12 mm groter te zijn dan de dikte van de schroef.

   Zware, niet-verplaatsbare meubels of vaste objecten, zoals een keukeneiland, keuken, keukenblok of grote boekenkast, mogen niet op de zwevende vloer worden geplaatst. De expansievoeg mag nooit dichtgekit worden.

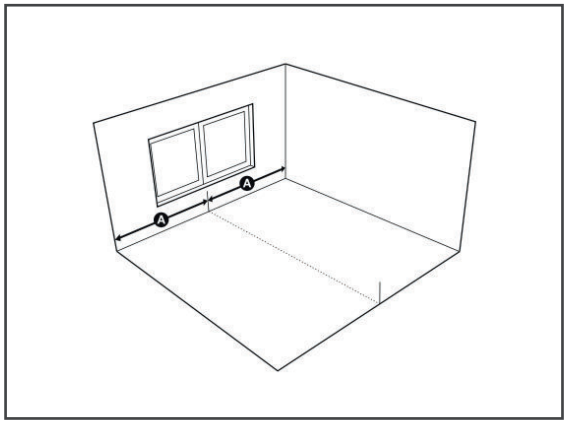

7. Meet de ruimte zorgvuldig, bepaal en markeer de middellijn zodat het legvlak in tweeën wordt verdeeld.

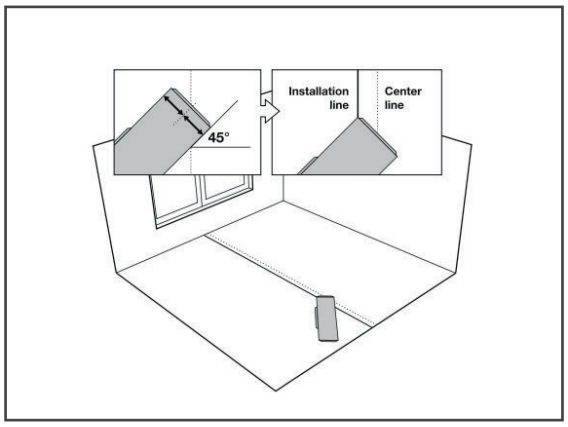

8. Plaats de eerste plank op de middellijn met de lange groef naar boven. Bepaal het midden van de korte zijde en leg dit punt op de middellijn, zodat er een hoek van 45° ontstaat. De leglijn loopt langs de bovenrand van de plank en is parallel aan de middellijn.

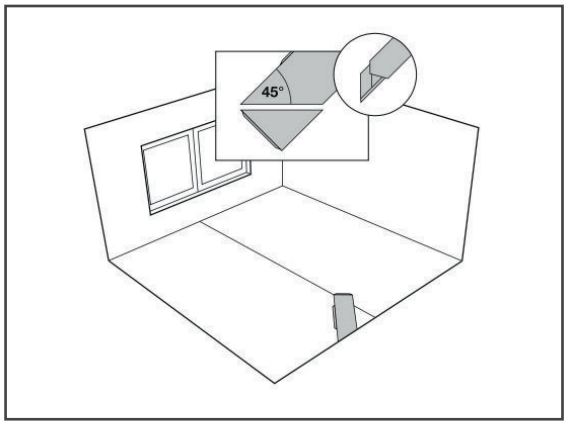

9. Snijd een gelijkzijdige driehoek van 45° af aan de onderkant van deze plank. Gebruik hiervoor een stanleymes, snijd gelijkmatig en breek af. Plaats de afgesneden zijde tegen de rand, met een uitzetvoeg van 8 mm.

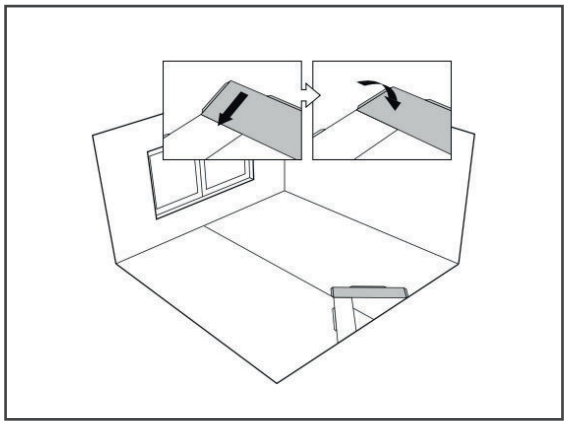

10. Klik de volgende plank in de groef, stel af op 90° en laat het paneel vlak zakken.

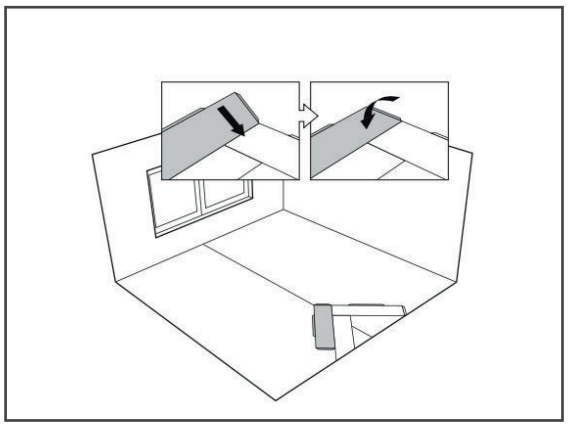

11. Werk zo verder en zorg dat je op de leglijn blijft.

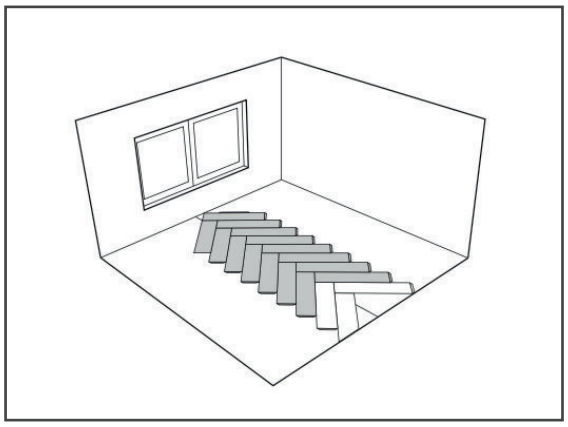

12. Leg de eerste 2 rijen in het midden van de kamer volgens de leglijn.

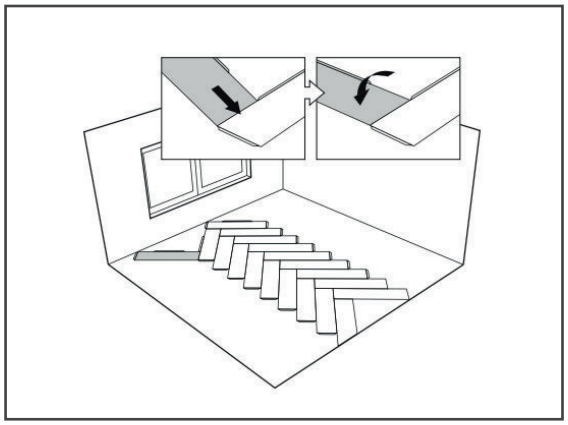

13. Start een nieuwe rij, klik de planken in de groef en plaats het paneel vlak neer.

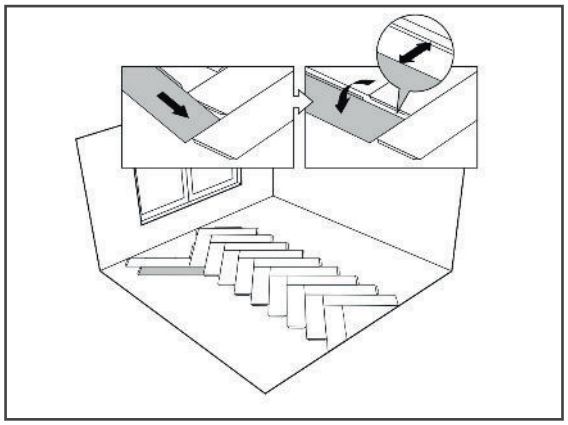

14. Sluit de korte zijde van de volgende plank schuin aan, buig licht en schuif strak tegen elkaar. Indien nodig gebruik je aanslagblok en rubber hamer.

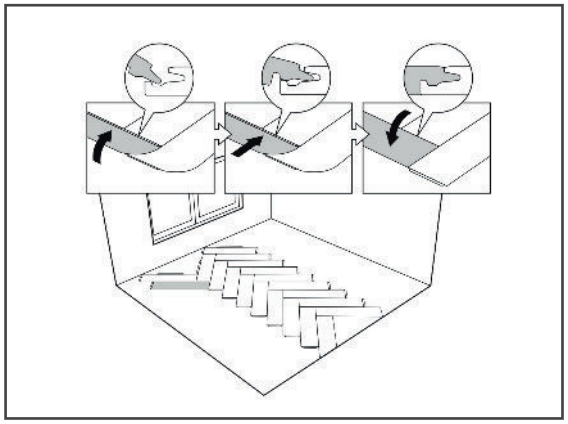

15. Herhaal dit tot de rij compleet is.

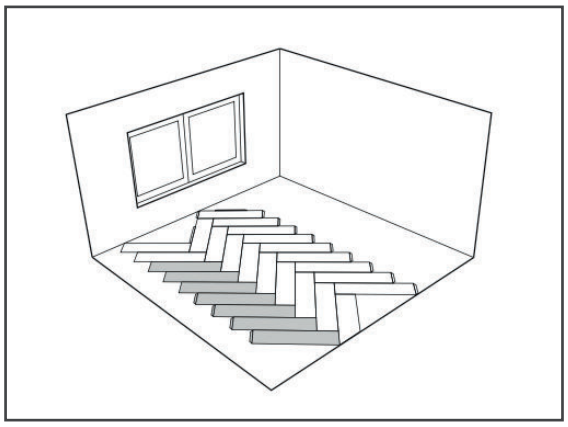

16. Herhaal dit tot de rij compleet is.

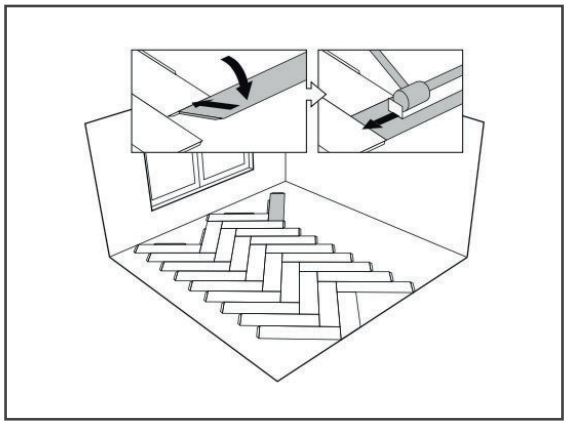

17. Start een nieuwe rij, klik de planken in de groef en plaats het paneel vlak neer.

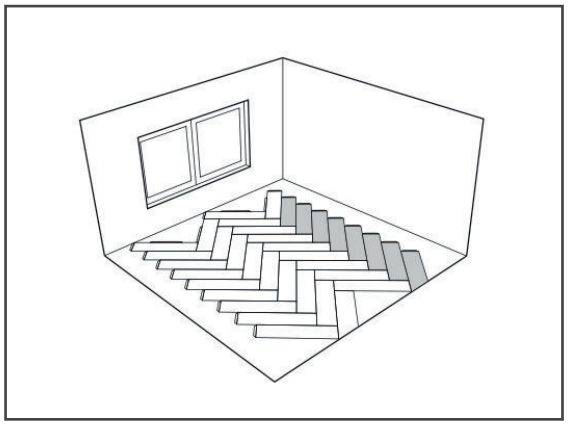

18. Vul open ruimtes zorgvuldig op: begin met de langste stukken, daarna de kortere en eindig met de kleinste.

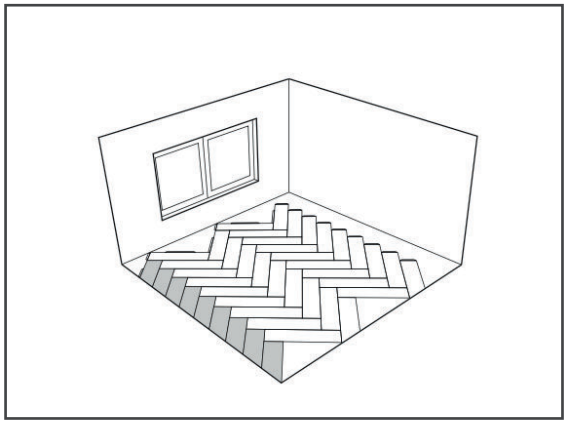

19. Voor de rij naast de muur: houd altijd 8 mm uitzetvoeg. Meet en pas de planken op maat aan, klik ze in elkaar met trekijzer en rubber hamer.

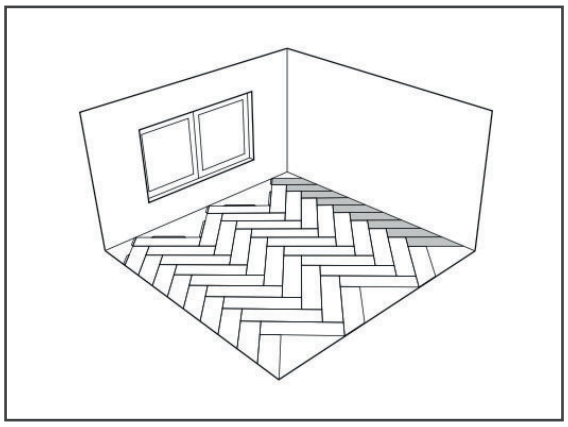

20. Vul open ruimtes zorgvuldig op: begin met de langste stukken, daarna de kortere en eindig met de kleinste.

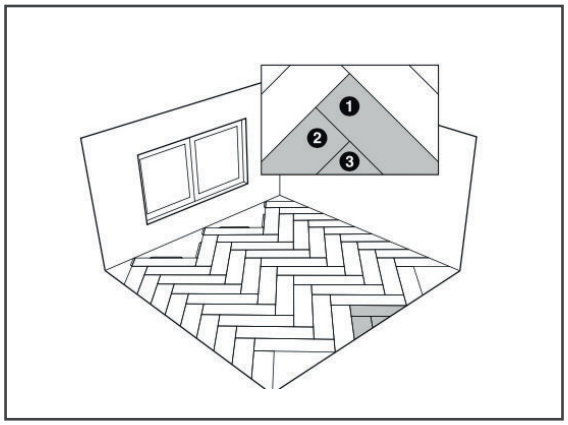

21. Vul de open ruimtes zorgvuldig op door de ontbrekende stukken op te meten en op maat te snijden. Begin met het langste stuk, daarna de kortere en eindig met het kleinste.

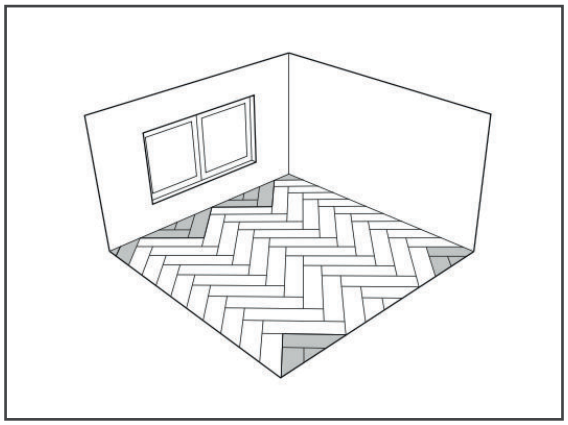

22. Maak de installatie af: alle planken moeten naadloos aansluiten en het visgraatpatroon moet recht en symmetrisch liggen.

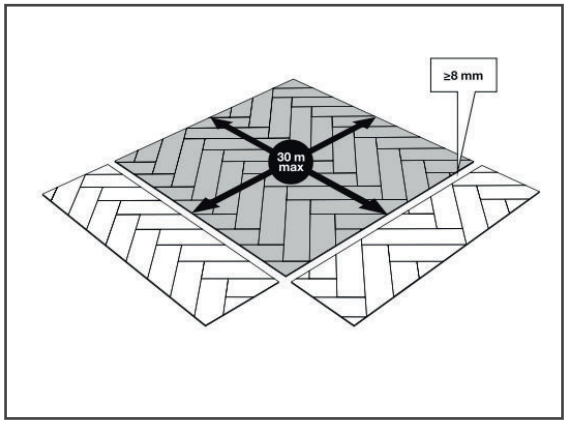

23. Wanneer de ruimte groter is dan 30 meter in lengte of breedte, gebruik dan dilatatievoegen om het oppervlak op te delen. Houd altijd 8 mm ruimte tussen planken en dilatatievoegen.

ALGEMENE VERZORGING EN ONDERHOUD

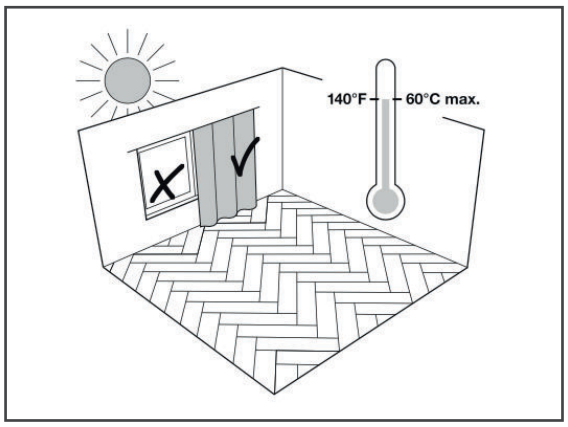

Om de vloer in optimale conditie te houden, moet langdurige blootstelling aan direct zonlicht worden vermeden en mag de binnentemperatuur niet boven de 60°C uitkomen.

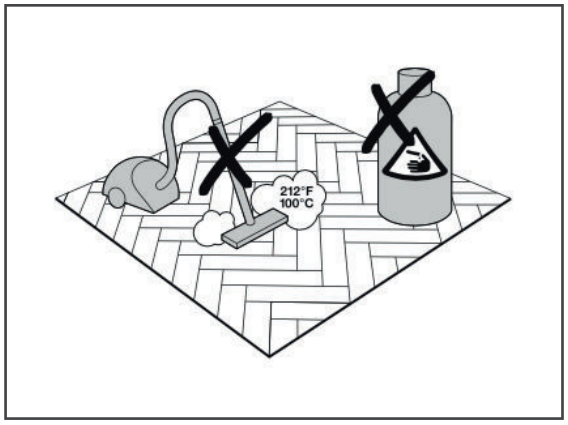

- De vloer is uitsluitend geschikt voor binnengebruik.
- Gebruik een goede entreemat bij elke entree.
- Niet gebruiken in serres of tuinkamers.
- Vermijd direct en langdurig zonlicht.
- Houd de temperatuur constant en lager dan 60 °C.
- Gebruik geen was of vernis.
- Vlekken en morsingen direct verwijderen om vlekvorming te voorkomen.
- Alleen reinigen met water, mild schoonmaakmiddel of een vloeremulsie voor huishoudelijk gebruik.
- Na reiniging grondig naspoelen en droogmaken.
- Gebruik nooit aceton of chloorhoudende middelen.
- Gebruik altijd juist vilt (wij adviseren vilt van Scratch no More)
- Alle soorten stoelen, ook bureaustoelen, moeten zijn voorzien van wielen of pootjes met een loopvlak van minimaal 2 cm² (type W).
- Niet stoomreinigen.
- Regelmatig stof, zand en vuil verwijderen door te vegen of te stofzuigen.